ARO®

Modelos no metálicos de 2 in

BOMBAS DE LA SERIE EXP

Nuestras bombas no metálicas EXP de 2 pulgadas de ARO® alcanzan índices de caudal de hasta 184 GPM (696,4 LPM) y ofrecen una amplia selección de materiales y configuraciones de puertos. Las bombas no metálicas de 2 in a menudo se usan para transferir, llenar, redistribuir y lotear en mercados de tratamiento de aguas residuales/agua, industriales y químicos.

Relación:	1:1
GPM (LPM) máximo:	184 (696)
Desplazamiento por ciclo en galones (litros):	1,4 (5,3)
Entrada de aire (hembra):	3/4 - 14 N.P.T.
Entrada/salida de fluido:	brida híbrida ANSI/DIN de 2 pulg. (lateral o central)
Máx. presión de funcionamiento psi (bar):	120 (8,3)
Sólidos en suspensión max. diámetro in. (mm):	1/4" (6,4)
Peso en libras (kg):	polipropileno, puerto lateral 85,3 (38,7) Polipropileno, puerto central 89,0 (40,4) PVDF, puerto lateral 110,9 (50,3) PVDF, puerto central 116,8 (53)
Altura de succión máxima en seco en pies (m):	19.5 (5,9)
Nivel de sonido:	70 PSI 60 ciclos/min 85,0 db(A)
Silenciador incluido:	93139

Clasificación

Posición	1	2		3	4	5		6	7	8		9	10	11
Ejemplo:	PX20	X	-	X	X	S	-	X	X	X	-	A	X	X

Posición 1 Modelo Serie	Posición 2 Centro Sección	Posición 3 Conexiones	Posición 4 Humedas Partes	Posición 5 Tornillos	Posición 6 Asiento Material	Posición 7 Bola Material	Posición 8 Material del diafragma	Posición 9
PD20 - Bomba estándar PE20 - Electrónico Bomba accesible desde la interfaz	E - Polipropileno conductor P - Poli-propileno	F - Brida central híbrida ANSI/ DIN de 2 pulgadas Y - Brida central híbrida ANSI/ DIN de 2 pulgadas	E - Polipropileno conductor* K - PVDF N - PVDF conductor* P - Polipropileno	S - Acero inoxidable	K - PVDF P - Poli-propileno	A - Santoprene® C - Hytrel® G - Nitrilo T - PTFE V - Viton®	A - Santoprene® C - Hytrel® G - Buna- N L - PTFE de larga duración T - PTFE/ Santoprene® V - Viton®	Nivel de revisión **Posición 10 y 11 Código de especialidad** Opciones de control de caudal para la bomba con interfaz electrónica (modelo PE20). Consulte la descripción completa en la próxima página

* Apto para usar en lugares peligrosos.

- NEC / CEC: Clase I y II, Div. 1 y 2, Grupo A-D
- ATEX: Zona 1 y 2, 21 y 22

Hytrel® es una marca registrada de la compañía DuPont, Santoprene® es una marca registrada de Monsanto y Viton® es una marca registrada de ExxonMobil

Accesorios

Kit de conexión de línea neumática | 66109
(Filtro/regulador integrado con manómetro, un conector y una manguera de aire de 1,5 metros)
Detección de fallas del diafragma | Kit n. º 67237
Kits de servicio de reparación | 637369 (motor neumático para PD20P), 637373-XXX (sección de fluidos con asientos), 637374-X (ensamblaje de la válvula de aire principal)
Kit de conexión de la brida | 67341-E20N

Ingersoll Rand®

Dimensiones y curvas de desempeño al reverso.

©2020 Ingersoll Rand IRITS-1120-032 SPC 0822

Gráficos de caudal y dimensiones de no metálicas de 2 pulgadas

PX20P-FXS-XXX-AXXX, PX20E-FXS-XXX-AXXX

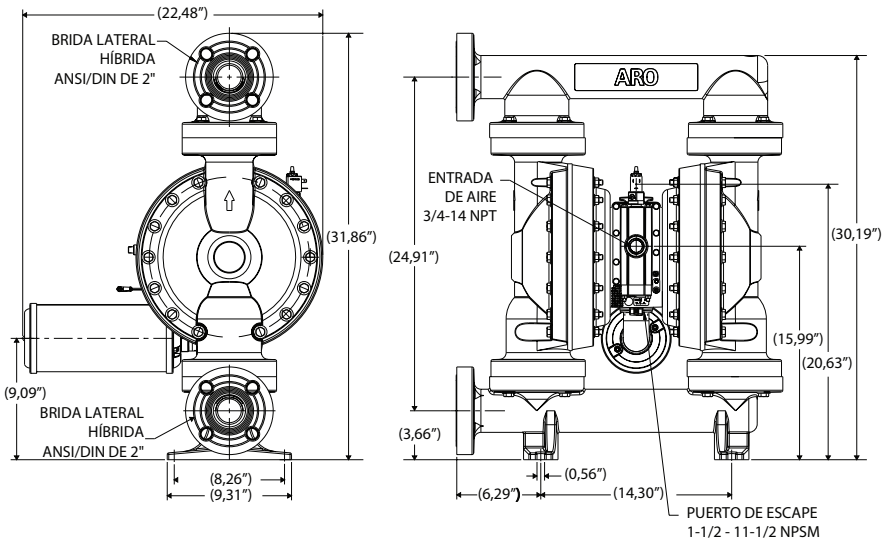

PX20P-YXS-XXX-AXXX

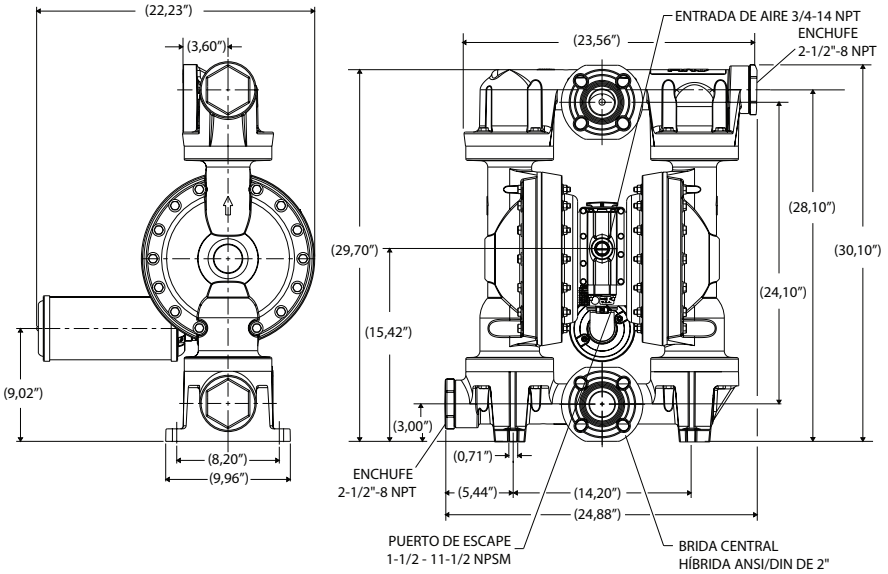

Clasificación de posición 10 Código de especialidad 1 (En blanco si no hay código de especialidad)

A - Válvula solenoide de 120 VCA
B - Válvula solenoide de 12 VCC
C - Válvula solenoide de 240 VCA
D - Válvula solenoide de 24 VCC
E - 12 VCC NEC/CEC*
F - 24 VCC NEC/CEC*
G - Válvula solenoide de 12 VCC ATEX/IECex*
H - Válvula solenoide de 24 VCC ATEX/IECex*
J - 120 VCA NEC/CEC*
K - Electroválvula ATEX/IECex* de 220 VCA
N - Electroválvula sin bobina
O - Bloque de válvulas estándar (sin electroválvula)
P - Puerto del motor (válvula principal no proporcionada)

Posición de clasificación 11 Código de especialidad 2 (en blanco si no hay código de especialidad)

E - Sensor de fin de carrera + detección de fugas
F - Sensor de fin de carrera
G - Fin de carrera ATEX/IECex*
H - Fin de carrera/detección de fugas ATEX/IECex*
L - Detección de fugas
M -Detección de fugas ATEX/IECex/NEC/CEC*
O - Sin opción
R - Sensor de fin de carrera NEC/CEC*
T - Sensor de fin de carrera + detección de fugas NEC/CEC*

* Apto para usar en lugares peligrosos.
- NEC / CEC: Clase I y II, Div 1 y 2, Grupo A-D
- ATEX: Zona 1 y 2, 21 y 22

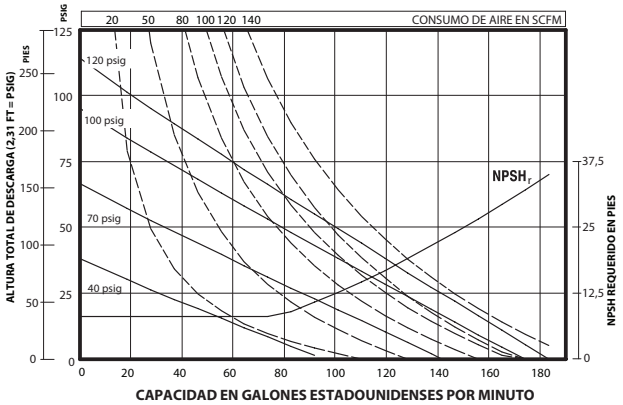

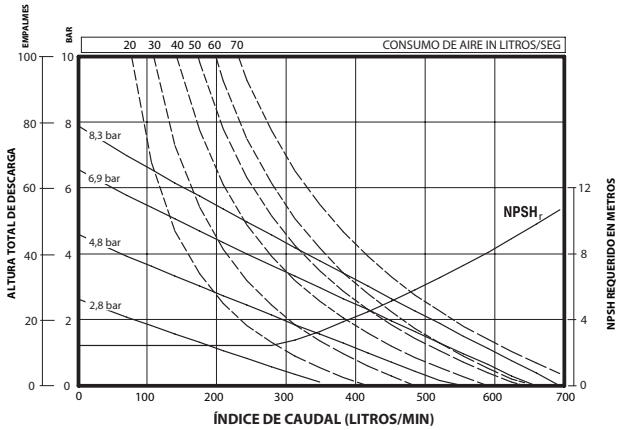

Rendimiento basado en una bomba ensamblada con elastómeros (PX20P-FXS-XXX), succión inundada con agua en condiciones ambientales.
Debido a los diferentes materiales de construcción, las configuraciones de ensamblaje y condiciones de operación, los datos publicados son solo para referencia

Ingersoll Rand