ARO®

自动排水系统

带液位感应的气动控制解决方案

ARO® 自动排水系统为 Pro 和 EXP 隔膜泵提供自动开/关控制。气动控制的液位传感器可轻松将液位控制在理想的范围内。自动排水系统有利于减少人员的监督工作，通过避免泵干运转降低耗气量。

特性

- 设计简单，易于安装和使用
- 全气动运行，无须使用电子点火源
- 高/低液位控制，使液体保持在既定液位之间
- 保证流体处于限定的液位
- 可移动系统，带有直接安装的液位传感器

自动排水系统	
SCD501BN08-V1D	排水工具包（不带泵）

匹配泵型号	
2 英寸 EXP 系列泵	PX20X-XXX-XXX-X、PX20P-FXS-XXX
2 英寸 PRO 系列泵	6662XX-XXX-C
3 英寸 EXP 系列泵	PX30X-AXX-XXX-X、PX30X-BXX-XXX-X
3 英寸 PRO 系列泵	6663XX-XXX-C
其他EXP/Pro系列产品均可通过进气转接适配3/4”-14 NPTF-1规格来兼容远程控制液位传感器。	

1. 支架
2. 液位传感器
3. 气动控制阀
4. 带滤网的传感管
5. *Pro/EXP* 系列隔膜泵（单独购买）

工作原理

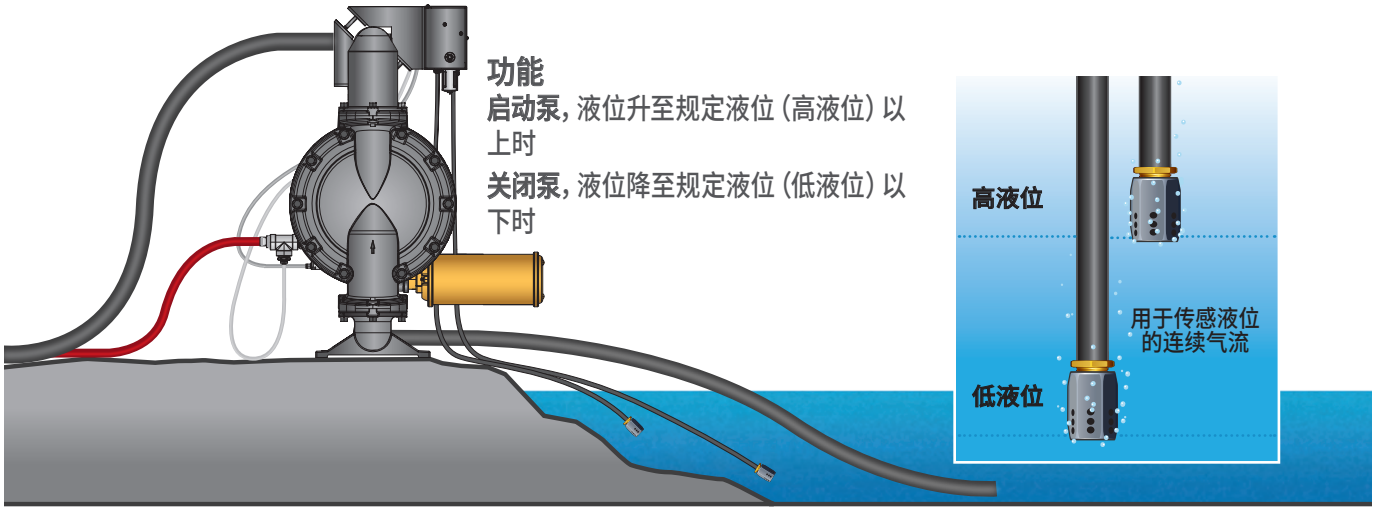

功能

启动泵，液位升至规定液位（高液位）以上时

关闭泵，液位降至规定液位（低液位）以下时

有关详细信息，请参见反面。

Ingersoll Rand®

ARO®

规格	
温度范围 - °F (°C)	32 – 122 (0 - 50)
供气压力 - psi (bar)	29-101 (2-7)
重量(不带泵) - 镑 (kg)	11 (4.8)
空气连接尺寸	Rc 3/4"
传感管长度 - 英尺 (m)	66 (20)
液位探测灵敏度 - 英寸 (cm)	2-4 (5-10)

维修服务包	
SS-BQG550	安装支架
PNCV-1/2	气动控制阀
637523	传感管和滤网工具包

尺寸

泵	A		B		C		D		E	
	mm	英寸	mm	英寸	mm	英寸	mm	英寸	mm	英寸
2 英寸金属 EXP	553.1	21.8	711.7	28.0	172.5	6.8	300.0	11.8	723.1	28.5
2 英寸金属 PRO	466.8	18.4	710.8	28.0	169.5	6.7	297.0	11.7	660.0	26.0
2 英寸塑料 EXP	426.1*	16.8*	819.0	32.2	188.3	7.4	315.9	12.4	731.0	28.8
3 英寸金属 EXP	570.5	22.5	855.4	33.7	195.9	7.7	323.5	12.7	728.1	28.7
3 英寸金属 EXP	480.0	18.9	856.9	33.7	195.7	7.7	323.3	12.7	664.8	26.2

* 注意：安装在进气口管道相同侧的液位传感器 *(LLS)* 的尺寸。

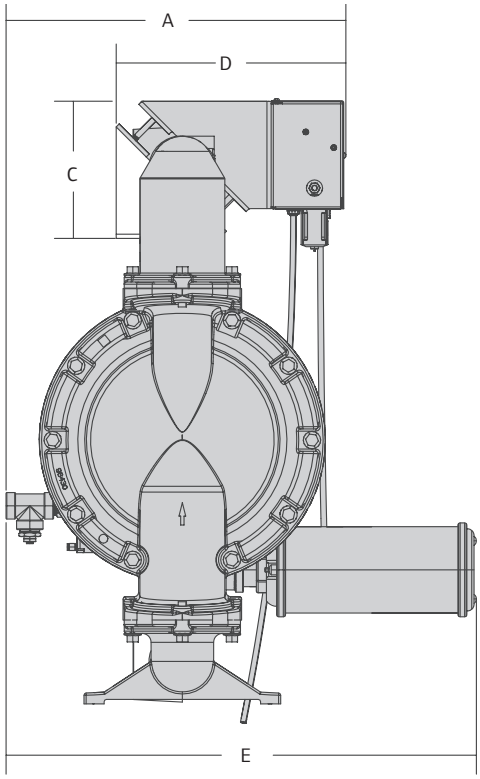

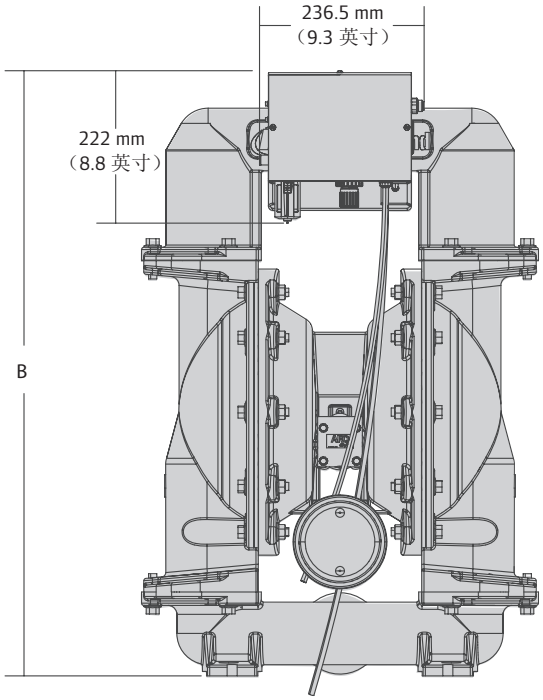

ARO zone.cn 400-012-1268 aroaphotline@irco.com

Ingersoll Rand

©2015 Ingersoll Rand IRITS-1015-171 CH 0122