MANUAL DEL OPERARIO 2752X-X

COMPREND : LE FONCTIONNEMENT, L'INSTALLATION ET L'ENTRETIEN

LIBERADO / LIBÉRÉ: 11-13-74
REVISADO / RÉVISÉ: 7-26-18
(REV: E)

REGULATEUR DE FLUIDE

LIRE ATTENTIVEMENT CE MANUEL AVANT D'INSTALLER, D'UTILISER OU, DE RÉPARER CET APPAREIL.

Il est de la responsabilité de l'employeur de fournir ces informations à l'opérateur. Conservez ce document afin de pouvoir le consulter ultérieurement.

TIPO DE CAPACIDAD ESTANDAR DE ACERO INOXIDABLE CORRIENTE ABAJO

PRESIÓN MAXIMA DE ENTRADA 750 PSI (51.7 BAR)
1/4" ENTRADA/SALIDA

ESTE MANUAL CUBRE LOS SIGUIENTES MODELOS

5-125 PSI Gama de Funcionamiento	0-50 PSI Gama de Funcionamiento	10-250 PSI Gama de Funcionamiento	0-30 PSI Gama de Funcionamiento
27520-000	27520-100	27520-200	27520-400
27521-000	27521-100	27521-200	27521-400
27522-000	27522-100	27522-200	
		27521-300	

SERVICIO

Use solo genuinas piezas de recambio ARO para garantizar el rendimiento y la presión nominal.

FUNCIONAMIENTO

Para ajustar la presión de la parte posterior, gire el tornillo Y23-72-B en el sentido de las agujas del reloj con una llave Allen Y106-105, que se proporciona con la unidad. Para disminuir la presión, gire el tornillo Y23-72-B en el sentido contrario a las agujas del reloj. (Esto no es aplicable para el modelo 27521-300). Para ajustar la presión en el modelo 27521-300, regule la presión del aire en la parte posterior de los diafragmas mediante el puerto auxiliar de la tapa 104135.

SCONSEJOS PARA EL SERVICIO

- Si la presión de salida aumenta o sube poco a poco, compruebe el conjunto del asiento (D) y la bola (F) por si hubiera materias extrañas. Si el conjunto del asiento (D) y la bola (F) parecen estar desgastados o corrolídos, deben cambiarse. (Consulte la figura 2).
- Si hay fuga de material por el orificio de purga en el conjunto de alojamiento 29919 y tuerca, cambie los diafragmas 29000 y 90860. (Esto no es aplicable para el modelo 27521-300.)

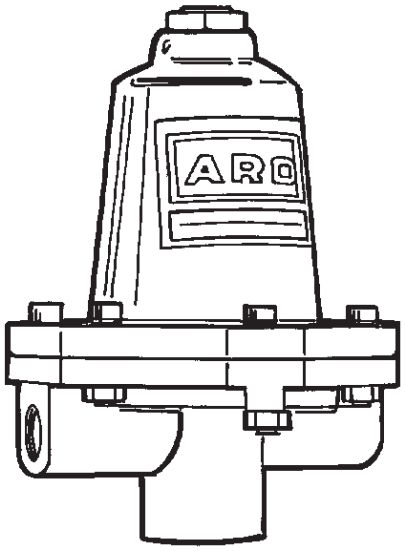

Figura 1

INGERSOLL RAND COMPANY LTD
209 NORTH MAIN STREET – BRYAN, OHIO 43506
(800) 495-0276 • FAX (800) 892-6276
arozone.com
© 2018
CCN 99733479

ARO Ingersoll Rand

PRECAUCIONES DE FUNCIONAMIENTO

- **Lea y siga todos los advertencias, precaucions e instrucciones de seguridad antes del uso.**
- **Utilice solo piezas auténticas de refacciones ARO para asegurar que los valores nominales de presión sean compatibles y una vida útil más larga.**

⚠ADVERTENCIA PELIGRO POR APLICACIÓN INDEBIDA. NO UTILICE EL REGULADOR CUANDO LA PRESIÓN DE ENTRADA DE FLUIDO SEA DEMASIADO ALTA PARA EL MARGEN DE OPERACIÓN DESIGNADO.

⚠ADVERTENCIA DISPOSITIVO DE ALTA PRESIÓN. EL USO INDEBIDO DE ESTE EQUIPO PODRÍA RESULTAR EN DANOS SERIOS La posibilidad de inyeccion en la carne es un peligro potencial. Póngase gafas de seguridad o protección para la cara que estén aprobadas, y otro equipo según se necesite para evitar daños. No permita que ninguna parte del cuerpo se ponga delante o en contacto con la salida de material, la punta o la salida de material del dispositivo distribuidor. Una herida de inyección puede ser seria. Si ocurrieraunaccidente de inyección, es importante que se ponga en contacto con un médico calificado para obtener tratamiento inmediato.

⚠ADVERTENCIA RUPTURA DE LOS COMPONENTES. NO HAGA FUNCIONAR EL REGULADOR A UNA PRESIÓN DE ENTRADA MAYOR QUE LA ESPECIFICADA. Para evitar posibles daños personales o a la propiedad, No haga funcionar esta unidad a una presión mayor que el margen de operación que aparece en la placa del modelo.

⚠ADVERTENCIA PRESIÓN PELIGROSA DEL AIRE. PUEDE CAUSAR DAÑOS SERIOS. NO HAGA SERVICIO TÉCNICO NI LIMPIE LA BOMBA, MANGUERAS O VÁLVULAS DE DISTRIBUCIÓN MIENTRAS EL SISTEMA ESTÉ PRESURIZADO. Primero desconecte el conducto del aire, después libere la presión del sistema abriendo la válvula o el dispositivo de distribución y/o aflojando y quitando con cuidado y lentamente la manguera de salida o los tubos de labomba.

⚠ADVERTENCIA PELIGRO DE DESMONTAJE. NO DESMONTE ESTE REGULADOR CUANDO ESTÉ BAJO PRESIÓN. DESAHOGUE LA PRESIÓN EN EL SISTEMA DE LA BOMBA ANTES DE INTENTAR HACER UNA REPARACIÓN O PROCEDIMIENTOS DE DESMONTAJE. Desconecte los tubos de aire y con cuidado purgue la presión del sistema. Asegúrese de que el sistema no mantenga presión debido a una restricción de material en la manguera, tubo, dispositivo distribuidor o boquilla de pulverización o de expulsión. Si no se desahoga la presión tanto hacia arriba como hacia abajo, puede causar daños al desmontar.

⚠ADVERTENCIA PELIGRO AL QUITAR EL SOMBRERETE. NO INTENTE QUITAR LOS CUATRO PERNOS DE RETENCIÓN DEL SOMBRERETE SIN ALIVIAR PRIMERO LA TENSIÓN DEL RESORTE PRINCIPAL. Si no se alivia la tensión, se podría causar un accidente al desmontarlo.

⚠ADVERTENCIA BEVITE INCENDIOS. MANTENGA LOS DISOLVENTES LEJOS DEL CALOR, DE CHISPAS O DE LLAMAS. Mantenga los recipientes cerrados cuando no los use. Al bombear, lavar o recircular los disolventes volátiles, asegúrese de que el área esté debidamente ventilada.

⚠PRECAUCION LAVE EL CONDUCTO DE SUMINISTRO. Antes de instalar el regulador de fluidos, sople los conductos de suministro hasta que estén limpios y lávelos para eliminar los contaminantes.

DESMONTAJE

1. Desatornille los tornillos Y154-54-C y Y154-56-C de las tuercas Y22-10-C.
2. Levante el conjunto del alojamiento 29919 y la tuerca de la base 29446.
3. Quite la tapa del resorte 29273 y el resorte (B). (Para el modelo 27521-300, desatornille los tornillos Y154-54-C y Y154-56-C de la tapa 104135. Extraiga también las arandelas de bloqueo Y14-10-C.)
4. Los diafragmas 29000 y 90860 estan accesibles ahora. Desator- nille el conjunto del asiento (D) de la base 29446. Esto proporciona acceso al conjunto del asiento (D) y al sello 29449 y al resorte 29451.

VOLVER A MONTAR

1. Coloque el resorte 29451 en 29446. Ponga la bola (F) encima del resorte. Use un nuevo sello 29449 y col6quelo en la base 29446.
2. Atornille el conjunto del asiento (D) en la base 29446 y apriete a 20 pies. lbs.
3. Para montar el diafragma coloque los diafragmas 29000 y 90860 juntos. Coloque el diafragma 90860 al lado del hexagono sobre el extremo roscado de la varilla de empuje (E).
4. Aplique Loctite 242 a las roscas en la varilla de empuje (E). Ator- nille la varilla de empuje (E) en la placa de reserva (C) y apriete, asegurandose de que todos los agujeros del diafragma esten alineados. Alinee los agujeros de los diafragmas con los agujeros de la base.
5. Coloque el conjunto del alojamiento 29919 y la tuerca en el diafragma 29000.
6. Inserte los tornillos Y154-54-C y Y154-56-C por los agujeros del conjunto de alojamiento y tuerca 29919.
7. Coloque las tuercas Y22-10-C en los tornillos y aprietelos. (Para el modelo 27521-300, instale la tapa 104135 en la base 29446 mediante los tornillos Y154-54-C y Y154-56-C. Introduzca también las arandelas de bloqueo Y14-10-C.)

MANUEL DE L'UTILISATEUR 2752X-X

INCLUYE: OPERACIÓN, INSTALACIÓN Y MANTENIMIENTO

REGULADOR DEL FLUIDO

LEA ESTE MANUAL CON ATENCIÓN ANTES DE INSTALAR, UTILIZAR O REPARAR ESTE EQUIPO.

Es responsabilidad del empleador poner esta información en manos del operador. Conservar para futuras consultas.

MODELE AVAL EN ACIER INOXYDABLE DE CAPACITE STANDARD

PRESSION D'ADMISSION MAXIMALE 750 PSI (51.7 BAR)
1/4" ADMISSION/SORTIE

LE PRÉSENT MANUEL COUVRE LES MODÈLES SUIVANTS

5-125 PSI Plage de Fonctionnement	0-50 PSI Plage de Fonctionnement	10-250 PSI Plage de Fonctionnement	0-30 PSI Plage de Fonctionnement
27520-000	27520-100	27520-200	27520-400
27521-000	27521-100	27521-200	27521-400
27522-000	27522-100	27522-200	
		27521-300	

ENTRETIEN

Utiliser uniquement des pieces de rechange ARO d'origine pour assurer des niveaux de performance et de pression conformes.

FONCTIONNEMENT

Pour ajuster la contre-pression, tourner la vis Y23-72-B dans le sens horaire à l'aide de la clé à six pans Y106-105 fournie avec l'unité. Pour réduire la pression, tourner la vis Y23-72-B dans le sens antihoraire. (Ne s'applique pas au modèle 27521-300.) Pour ajuster la pression sur le modèle 27521-300, réglez la pression d'air à l'arrière des diaphragmes à partir du port auxiliaire sur le bouchon réf. 104135.

CONSEILS D'ENTRETIEN

- Si la pression de sortie augmente ou dérive, vérifier l'absence de corps étrangers sur l'ensemble siège (D) et sur la bille (F). Si le siège (D) et la bille (F) paraissent usés ou érodés, les remplacer. (Voir figure 2).
- Si une fuite se produit par l'orifice de purge dans l'ensemble écrou et carter 29919, remplacer les diaphragmes 29000 et 90860. (Cela ne s'applique pas au modèle 27521-300.)

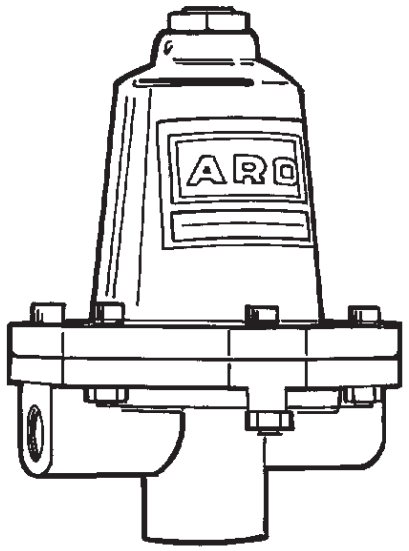

Figure 1

PRECAUTIONS D'UTILISATION

- **Lire et tenir compte de tous les avertissements, mises en garde et mesures de sécurité avant de mettre l'appareil en marche.**
- **Utilice Utilisez uniquement des pièces de rechange d'origine ARO pour assurer une pression nominale compatible et une durée de vie plus longue.**

⚠MISE EN GARDE DANGER D'APPLICATION INCORRECTE. NE PAS UTILISER LE REGULATEUR SI LA PRESSION D'ADMISSION DU FLUIDE EST TROP ELEVEE POUR LA PLAGE DE FONCTIONNEMENT RECOMMANDEE.

⚠MISE EN GARDE APPAREIL A HAUTE PRESSION. TOUTE UTILISATION INAPPROPRIEE DE CET EQUIPEMENT PEUT ENTRAINER DES BLESSURES GRAVES. Il existe un risque d'injection du produit dans la peau. Porter des lunettes ou un masque de protection approuvés et tout autre équipement nécessaire pour éviter les blessures. L'opérateur ne doit jamais se placer devant ou en contact avec l'orifice de sortie du fluide, l'embout ou la sortie de distribution du produit. Une blessure par injection peut être grave. Si un tel accident se produit, il est très important de se faire traiter immédiatement par un médecin competent.

⚠MISE EN GARDE RUPTURE D'ELEMENT. NE PAS UTILISER LE REGULATEUR A UNE PRESSION D'ARRIVEE SUPERIEURE A LA VALEUR SPECIFIEE. Pour éviter les risques de dommages ou de blessures, NE PAS utiliser cet appareil à une pression supérieure à la plage de fonctionnement stipulée sur la plaque du modèle.

⚠MISE EN GARDE UNE PRESSION D'AIR DANGEREUSE PEUT PROVOQUER DES BLESSURES GRAVES. NE PAS ENTRETENIR OU NETTOYER LA POMPE, LES TUYAUX FLEXIBLES OU LA SOUPAPE DE DISTRIBUTION PENDANT QUE LE SYSTEME EST SOUS PRESSION. Débrancher d'abord l'arrivée d'air, puis décompresser le système en ouvrant la soupape ou le dispositif de distribution et/ou desserrer puis extraire, en agissant avec beaucoup de précaution, le tuyau ou la tubulure de sortie de la pompe.

⚠MISE EN GARDE DANGER AU DEMONTAGE. NE PAS DEMONTER CE REGULATEUR QUAND IL EST SOUS PRESSION. DECOMPRESSER LE SYSTEME DE POMPAGE AVANT TOUT ENTRETIEN OU DEMONTAGE. Débrancher les conduites d'air et purger avec soin la pression dans le systeme. S'assurer que la pression n'est pas maintenue dans le système suite à un étranglement du flux dans le tuyau flexible, la conduite, le distributeur, le gicleur ou la pointe du pistolet. Si la pression n'est pas évacuée en aval et en amont des conduites, une blessure peut se produire lors du démontage.

⚠MISE EN GARDE DANGERAU DEMONTAGE DU CAPOT. NE PAS PROCEDER A LA DEPOSE DES QUATRE BOULONS DE FIXATION DU CAPOT SANS AVOIR D'ABORD RELACHE LA TENSION EXERCEE SUR LE RESSORT PRINCIPAL. Si la tension n'est pas relâchée, un accident peut survenir lors du demontage.

⚠MISE EN GARDE PROTECTION CONTRE L'INCENDIE. GARDER LES SOLVANTS LOIN DE SOURCE DE CHALEUR, D'ETINCELLES OU DE FLAMMES VIVES. Maintenir les récipients fermés en dehors de leur utilisation. Lors du pompage, du rinçage ou de la recirculation de solvants volatiles, s'assurer que les locaux sont correctement aérés.

⚠ATTENTION RINCER LA CONDUITE D'ALIMENTATION. Avant d'installer le régulateur de fluide, purger la conduite d'alimentation à l'air et rincer pour éliminer les contaminants.

DEMONTAGE

1. Dévisser les vis Y154-54-C et Y154-56-C des écrous Y22-10-C.
2. Soulever l'ensemble écrou et le carter 29919 de la base 29446.
3. Retirer le chapeau du ressort 29273 et le ressort (B). (Pour le modèle 27521-300, enlevez les vis réf. Y154-54-C et réf. Y154-56-C du bouchon réf. 104135. Retirez également les rondelles d'arrêt réf. Y14-10-C.)
4. Les diaphragmes 29000 et 90860 sont maintenant accessibles. Dévisser l'ensemble siege (D) de la base 29446. Cela permet d'accéder à l'ensemble siege (D), au joint étanche 29449 et au ressort 29451.

MONTAGE

1. Placer le ressort 29451 dans 29446. Positionner la bille (F) audessus du ressort. Utiliser un nouveau joint étanche 29449 en le plaçant sur la base 29446.
2. Visser l'ensemble siège (D) dans la base 29446 et serrer au couple de 20 ft.lbs.
3. Pour assembler le diaphragme, positionner les diaphragmes 29000 et 90860 ensemble. Placer le diaphragme 90860 près de la tête fendue sur le bout fileté de la tige de piston (E).
4. Appliquer du Loctite 242 sur les filets de la tige de piston (E). Visser la tige du piston (E) dans la plaque d'appui (C) et serrer en vérifiant que tous les trous des diaphragmes sont alignés. Centrer les trous des diaphragmes sur ceux de la base.
5. Placer l'ensemble écrou et carter 29919 sur le diaphragme 29000.
6. Insérer les vis Y154-54-C et Y154-56-C dans les trous dans l'ensemble écrou et le carter 29919.
7. Placer les écrous Y22-10-C sur les vis et serrer. (Pour le modèle 27521-300, installez le capuchon réf. 104135 sur la base réf. 29446 à l'aide des vis réf. Y154-54-C et réf. Y154-56-C. Insérez également les rondelles d'arrêt réf. Y14-10-C.)

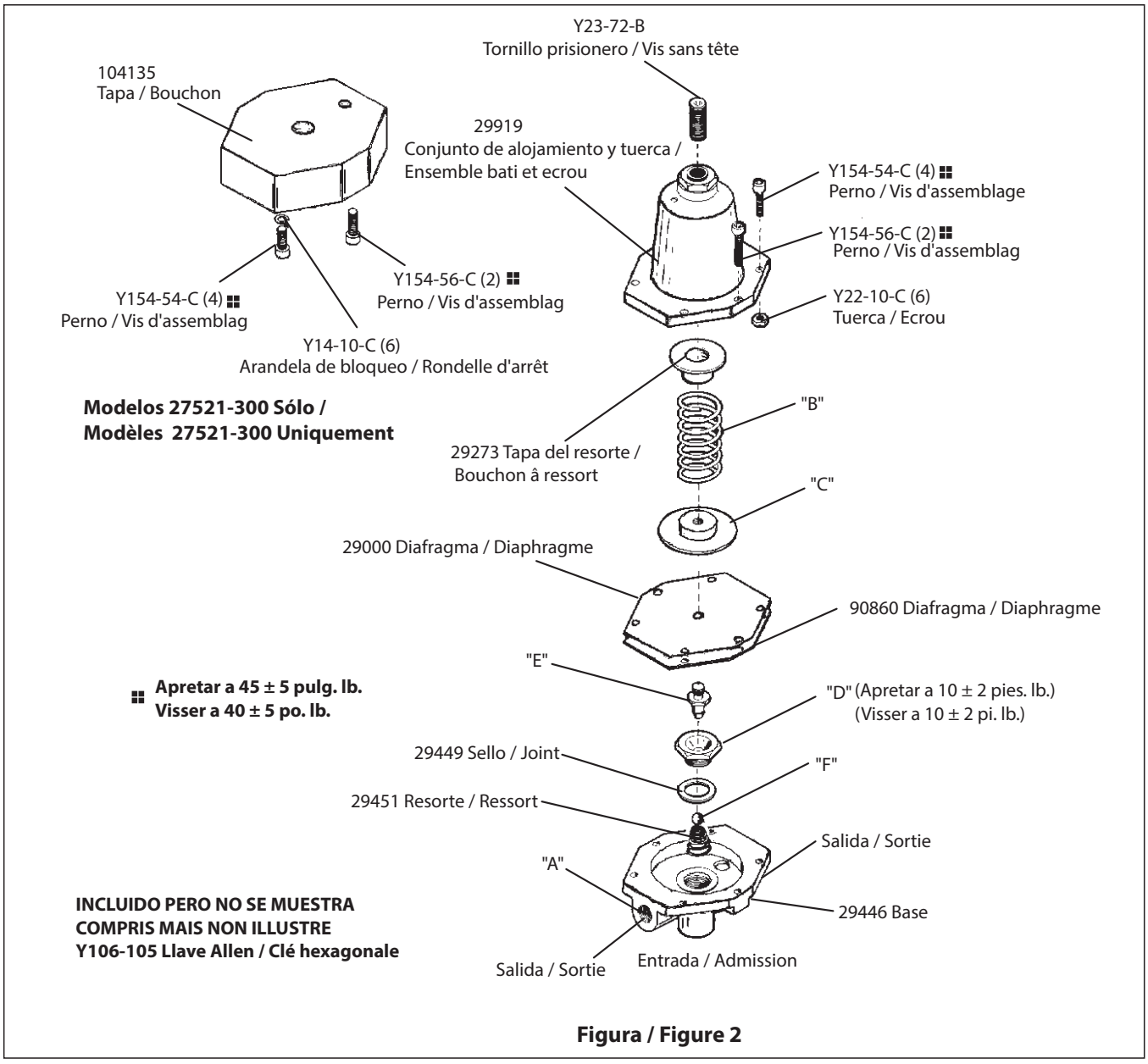

Figura / Figure 2

LISTA DE PIEZAS / LISTE DES PIÈCES

MODELO / MMODÈLE #	"A" Tamano del acceso / Taille de l'orifice	'B" Ressorte / Ressort	"C" Placa / Plaque	"D" Asiento / Siège	"E" Varilla / Tige	"F" Bola / Bille	Bola Material / Bille Matériau
27520–000	1/4 N.P.T.F.	29002 (5–125)	29001	29981	29983	29254	T'CARBIDE
27520–100	1/4 N.P.T.F.	29119 (0–50)	29001	29981	29983	29254	T'CARBIDE
27520–200	1/4 N.P.T.F.	29120 (10–250)	29155	29981	29983	29254	T'CARBIDE
27520–400	1/4 N.P.T.F.	93998 (0–10)	29001	29981	29983	29254	T'CARBIDE
27521–000	1/4 N.P.T.F.	29002 (5–125)	29001	29982	29447	Y16–108	ACERO INOXIDABLE / ACIER INOXYDABLE
27521–100	1/4 N.P.T.F.	29119 (0–50)	29001	29982	29447	Y16–108	ACERO INOXIDABLE / ACIER INOXYDABLE
27521–200	1/4 N.P.T.F.	29120 (10–250)	29155	29982	29447	Y16–108	ACERO INOXIDABLE / ACIER INOXYDABLE
27521–300	1/4 N.P.T.F.	––––	29001	29982	29447	Y16–108	ACERO INOXIDABLE / ACIER INOXYDABLE
27521–400	1/4 N.P.T.F.	93998 (0–10)	29001	29982	29447	Y16–108	ACERO INOXIDABLE / ACIER INOXYDABLE
27522–000	1/4 N.P.T.F.	29002 (5–125)	29001	29982	29447	29253	CAUCHO / CAOUTCHOUC
27522–100	1/4 N.P.T.F.	29119 (0–50)	29001	29982	29447	29253	CAUCHO / CAOUTCHOUC
27522–200	1/4 N.P.T.F.	29120 (10–250)	29155	29982	29447	29253	CAUCHO / CAOUTCHOUC

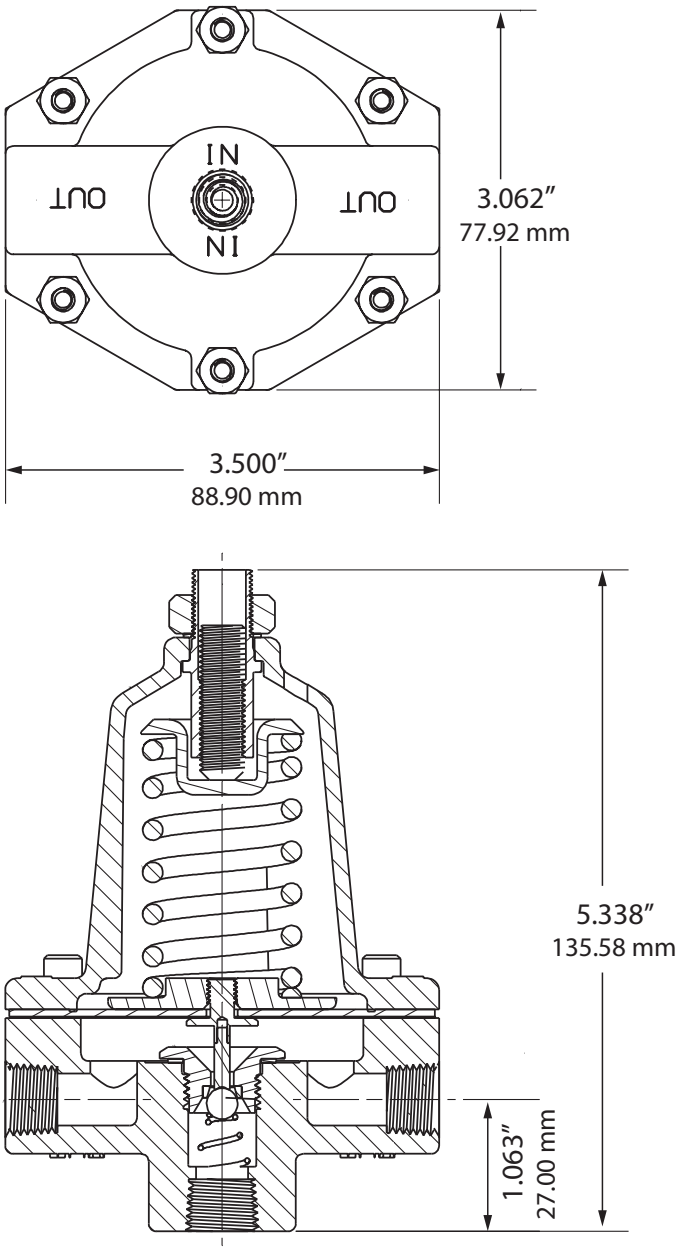

Figura / Figure 3